MAX

取付説明書

販売店・工事店様用

自然給気口

φ100用 壁付け型

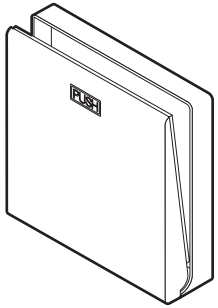

安全上のご注意（必ずお守りください）

○取付けの前に、この事項を必ずお読みになり、正しく取付けてください。
○この項に示した注意事項は安全に関する重大な内容を記載していますので、必ずお守りください。
○ここでの『人』とは、使用者のみでなく、ご家族、来客者および購入者から機器を譲渡された人も含みます。

誤った取扱いをした場合に生じる危険とその程度を、次の区分で説明しています。

⚠警告	人が死亡または重傷を負う可能性がある内容を示しています。
⚠注意	人が軽傷を負う可能性、及び物的損害が発生する可能性がある内容を示しています。

本文中や本体に使われている図記号の意味は次のとおりです。

⃠	一般禁止
❗	必ず行うこと

⚠警告

分解・修理禁止

■改造は行わない。また、修理技術者以外の人は、分解したり修理は行わない
故障のおそれがあります。修理はマックス修理受付窓口までご連絡ください。

⚠注意

必ず守る

■本製品は、十分強度のあるところに確実に取付ける
落下によりケガをするおそれがあります。
■取付けの際は、必ず厚手の手袋を着用する
製品の角でケガをすることがあります。
■本製品は容易にメンテナンスが出来るところに取付ける

禁止

■本製品に手や足をかけたり、物をぶらさげたりしない
破損・落下によりケガをするおそれがあります。

各部の名称・寸法

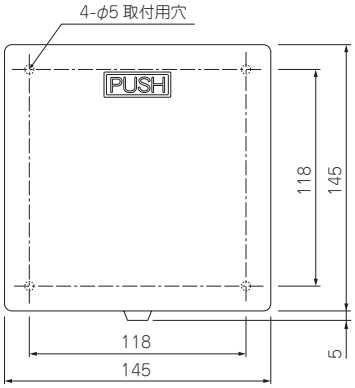

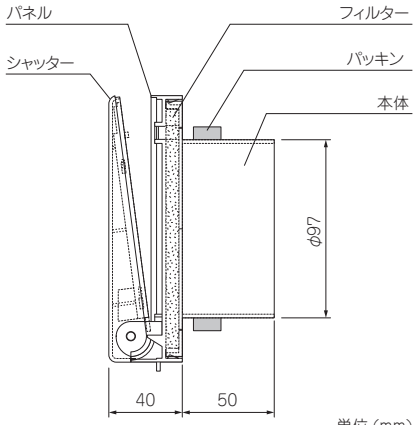

単位（mm）

付属品 パッキン1個

※ 細かい部分のデザインはイラストと異なる場合があります。

取付け前の確認

- 本体を取付ける場所が強度のあることを確認してください。
  ※強度がない場合は必要に応じて補強してください。
- スリーブ管がVP管（内径100mm）の場合はそのまま使用してください。
  VU管（内径107mm）の場合、付属のパッキンを本体パイプに装着されているパッキンの上に重ねて巻き付けます。
- スリーブ管にねじれや変形がないことを確認してください。
  ※変形があると製品が取付かないおそれがあります。
- スリーブ管内を清掃してください。
  ※異物があると性能が低下するおそれがあります。
- スリーブ管が仕上がり壁面まで施工されていない場合、延長ジョイントパイプなどを用いて取付部を完全に仕上げてください。
  ※気密性・断熱性が低下すると結露が発生するおそれがあります。
- スリーブ管は結露水や雨水の浸入を防止するため屋外側へ勾配をつけてください。
- 取付ビスは同梱されていませんので、あらかじめご用意ください。

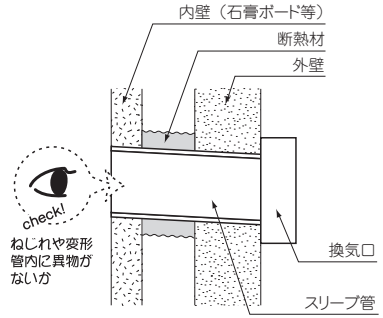

取付けかた

① 下部のツマミを手前に引いて本体からパネルを外します。

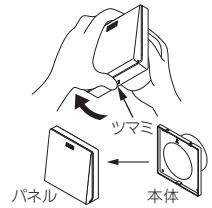

⚠注意

シャッターを持ってパネルを外さないでください。破損するおそれがあります。

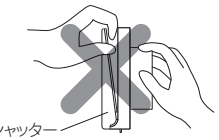

② 本体からフィルターを取外してください。

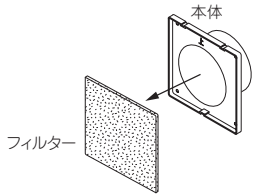

③ スリーブ管に本体パイプを差し込み、上マークが上側になるように市販のビス4本（現場調達）で正確に取付けてください。
取付けが終わりましたら、フィルター、パネルを元通りに組付けてください。

⚠注意

・水平・垂直方向が傾いて取付けられることがないようご注意ください。
・取付けの際、シャッターに無理な力をかけないでください。故障や破損するおそれがあります。

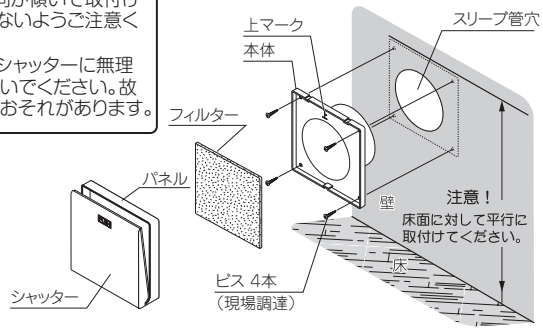

④ シャッターが閉じている場合は、シャッターの「PUSH」と刻印された部分を押し、シャッターを開いてください。

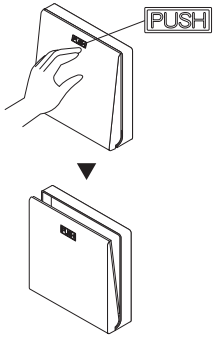

故障・修理に関するご相談・お問い合わせは

修理

0120-011-408
マックス 修理受付窓口
（マックス エンジニアリングサービス株式会社内）

ホームページでも受付けております。
https://www.max-ltd.co.jp/support/repair/dry-fan/

製品の使い方に関するご相談・お問い合わせは

製品

0120-228-428
マックス 住環境機器お客様相談窓口

ホームページでも受付けております。
https://www.max-ltd.co.jp/support/dry-fan/

マックス株式会社　〒103-8502　東京都中央区日本橋箱崎町6-6

初版 2024年 2月