部番	名称	材質	個数	備考
1	ベース	SUS430(t=0.5)	1	
2	カバー	SUS304(t=0.5)	1	
3	ﾙｰﾊﾞｰﾋﾟｰｽ	SUS304(t=1.0)	1	
4	防鳥ﾙｰﾊﾞｰ	SUS304(t=0.4)	1	
5	(固定ビス)ｽﾃﾝﾚｽ小ねじ	SUS304(M4×6)	3	
6	(付属品)ｽﾃﾝﾚｽ丸ねじ	SUS304(φ3.8×38)	2	

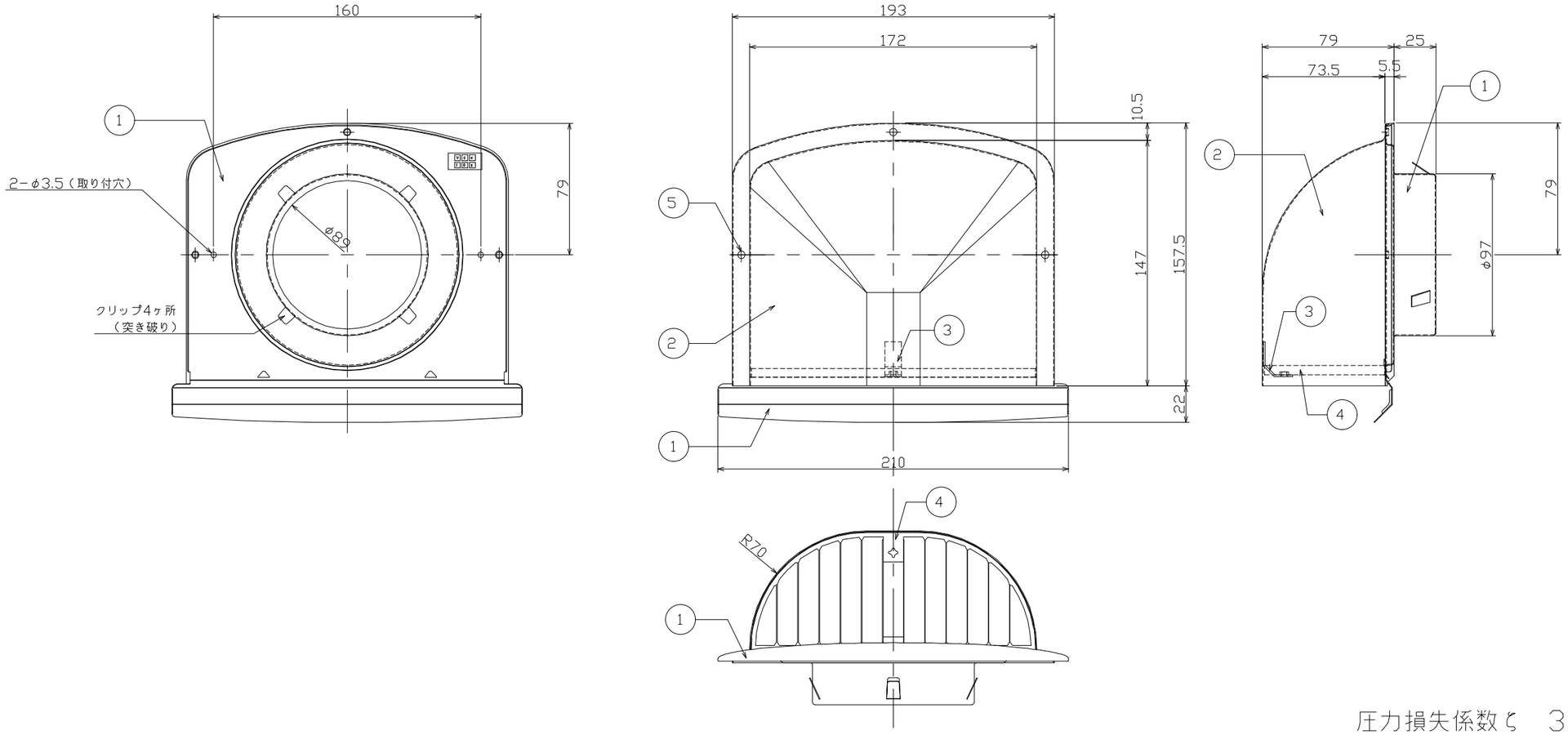

圧力損失係数ζ　3.55

マックス株式会社	版	年月日	改訂履歴	印	品名		材質	表面処理		尺度	投影法
		04.07.12	新規制定		深型フード付換気口　Φ100 VCK100UP		−	ｱｸﾘﾙ焼付け 塗装		1：3 (A3)	
					制定日	作成日	図番	作成	製図	確認	承認
					2004年 07月12日	2004年 10月13日					

部番	名称	材質	個数	備考
1	ベース	SUS430(t=0.5)	1	
2	カバー	SUS304(t=0.5)	1	
3	ルーバービス	SUS304(t=1.0)	1	
4	防鳥ルーバー	SUS304(t=0.4)	1	
5	防虫網	SUS304	1	φ0.45-10M
6	(固定ビス)ステンレス小ねじ	SUS304(M4×6)	3	
7	(付属品)ステンレス丸木ねじ	SUS304(φ3.8×38)	2	

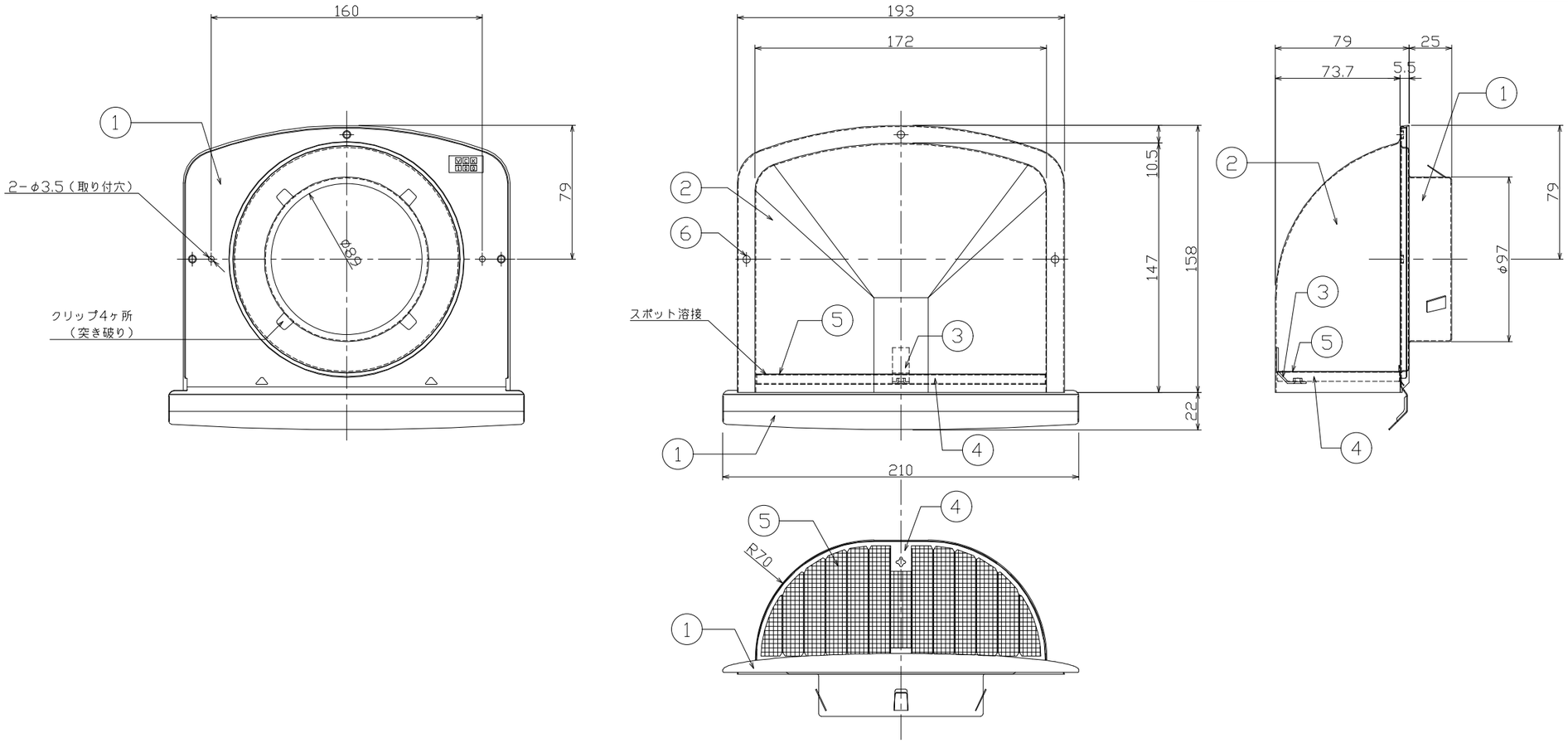

圧力損失係数ζ　4.16

		年 月 日	改訂履歴	印	品名		材質	表面処理		尺度	投影法
マックス株式会社	1	04.7.12	新規制定		深型フード付換気口　Φ100　網付 VCK100UAP			アクリル焼付け 塗装		1:3 (A3)	
					制定日	作成日	図番	作成	製図	確認	承認
					2004年 07月12日	2004年 10月13日					

部番	名称	材質	個数	備考
1	ベース	SUS430(t=0.5)	1	
2	カバー	SUS304(t=0.5)	1	
3	ルーバービス	SUS304(t=1.0)	1	
4	格子型防鳥ルーバー	SUS304(t=0.4)	1	(φ1.2×4本付)
5	(固定ビス)ステンレス小ねじ	SUS304(M4×6)	3	
6	(付属品)ステンレス丸木ねじ	SUS304(φ3.8×38)	2	

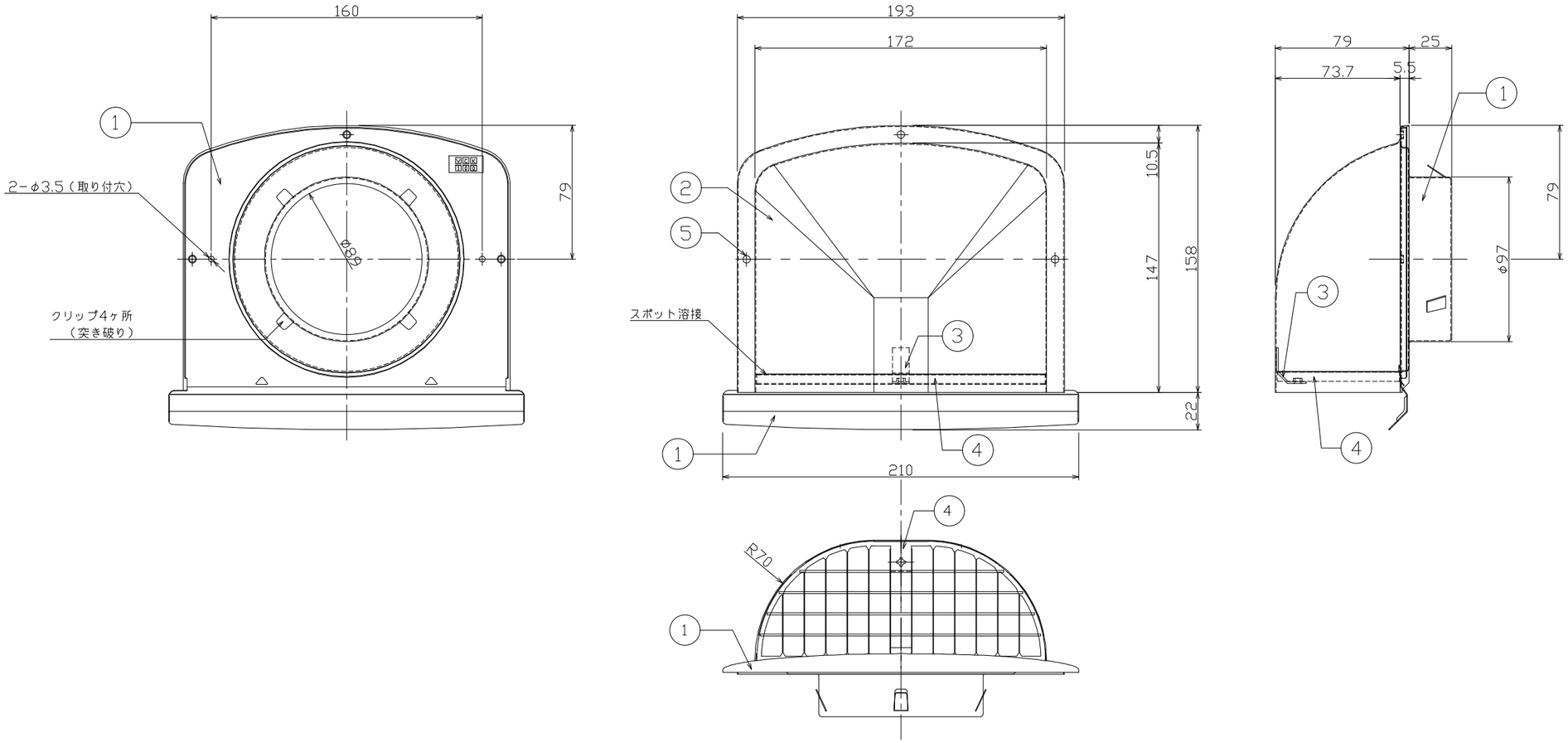

圧力損失係数ζ　3.55

		年 月 日	改訂履歴	印	品名		材質	表面処理		尺度	投影法
マックス株式会社	1	04.7.12	新規制定		深型フード付換気口　φ100　格子型防鳥ルーバー付 VCK100UBP			アクリル焼付け 塗装		1:3 (A3)	
					制定日	作成日	図番	作成	製図	確認	承認
					2004年 07月12日	2004年 10月13日					

部番	名称	材質	個数	備考
1	ベース	SUS430(t=0.5)	1	
2	カバー	SUS304(t=0.5)	1	
3	ﾙｰﾊﾞｰﾋﾟｰｽ	SUS304(t=1.0)	1	
4	防鳥ﾙｰﾊﾞｰ	SUS304(t=0.4)	1	
5	(固定ビス)ｽﾃﾝﾚｽ小ねじ	SUS304(M4×6)	3	
6	(付属品)ｽﾃﾝﾚｽ丸ねじ	SUS304(φ3.8×38)	2	

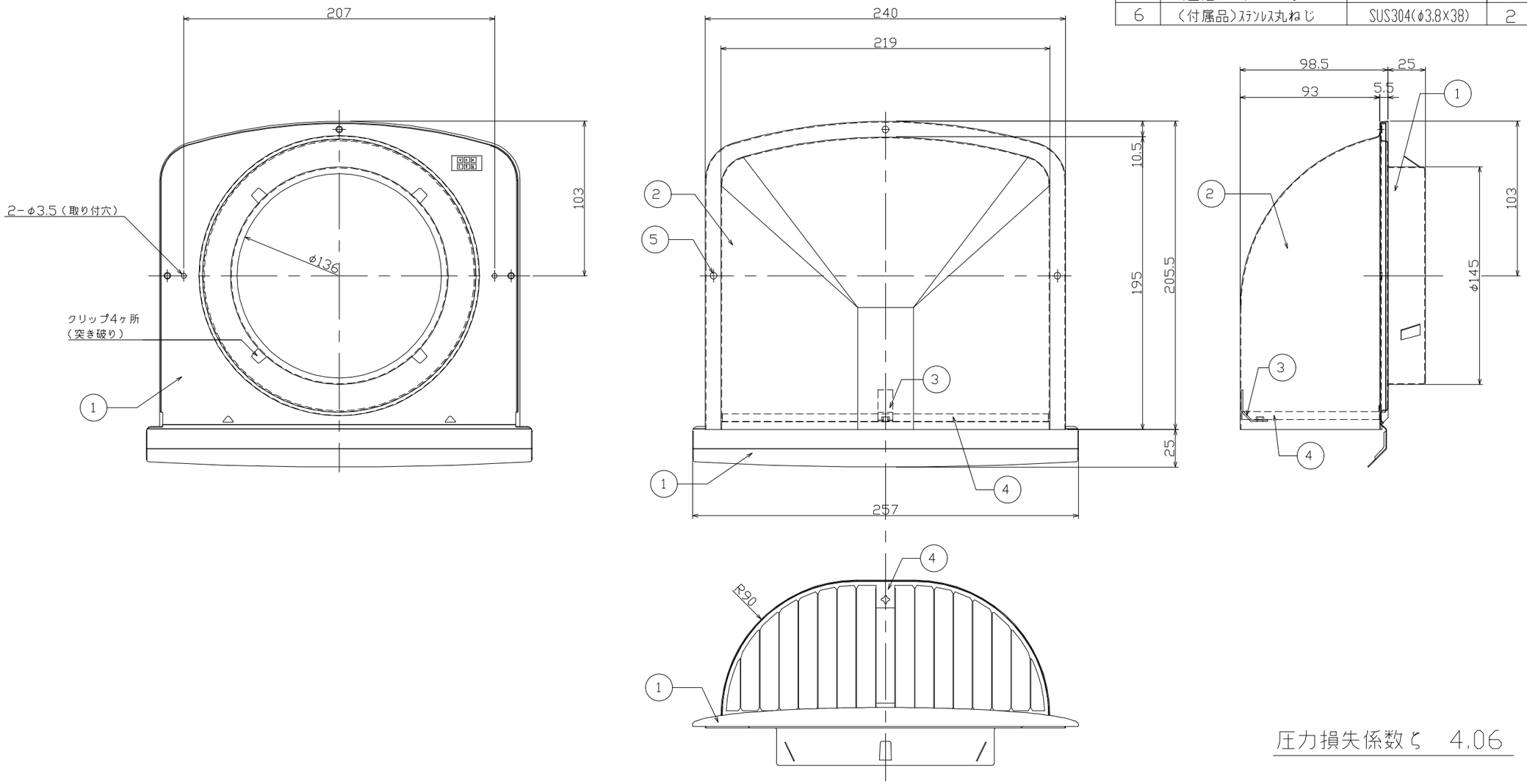

圧力損失係数ζ　4.06

	版	年月日	改訂履歴	印	品名		材質	表面処理		尺度	投影法
マックス株式会社		04.07.12	新規制定		深型フード付換気口　Φ150 VCK150UP		−	ｱｸﾘﾙ焼付け 塗装		1:3 (A3)	
					制定日	作成日	図番	作成	製図	確認	承認
					2004年 07月12日	2004年 09月21日					

部番	名称	材質	個数	備考
1	ベース	SUS430(t=0.5)	1	
2	カバー	SUS304(t=0.5)	1	
3	ﾙｰﾊﾞｰﾋﾟｰｽ	SUS304(t=1.0)	1	
4	防鳥ﾙｰﾊﾞｰ	SUS304(t=0.4)	1	
5	防虫網	SUS304	1	φ0.45−10M
6	(固定ビス)ｽﾃﾝﾚｽ小ねじ	SUS304(M4×6)	3	
7	(付属品)ｽﾃﾝﾚｽ丸ねじ	SUS304(φ3.8×38)	2	

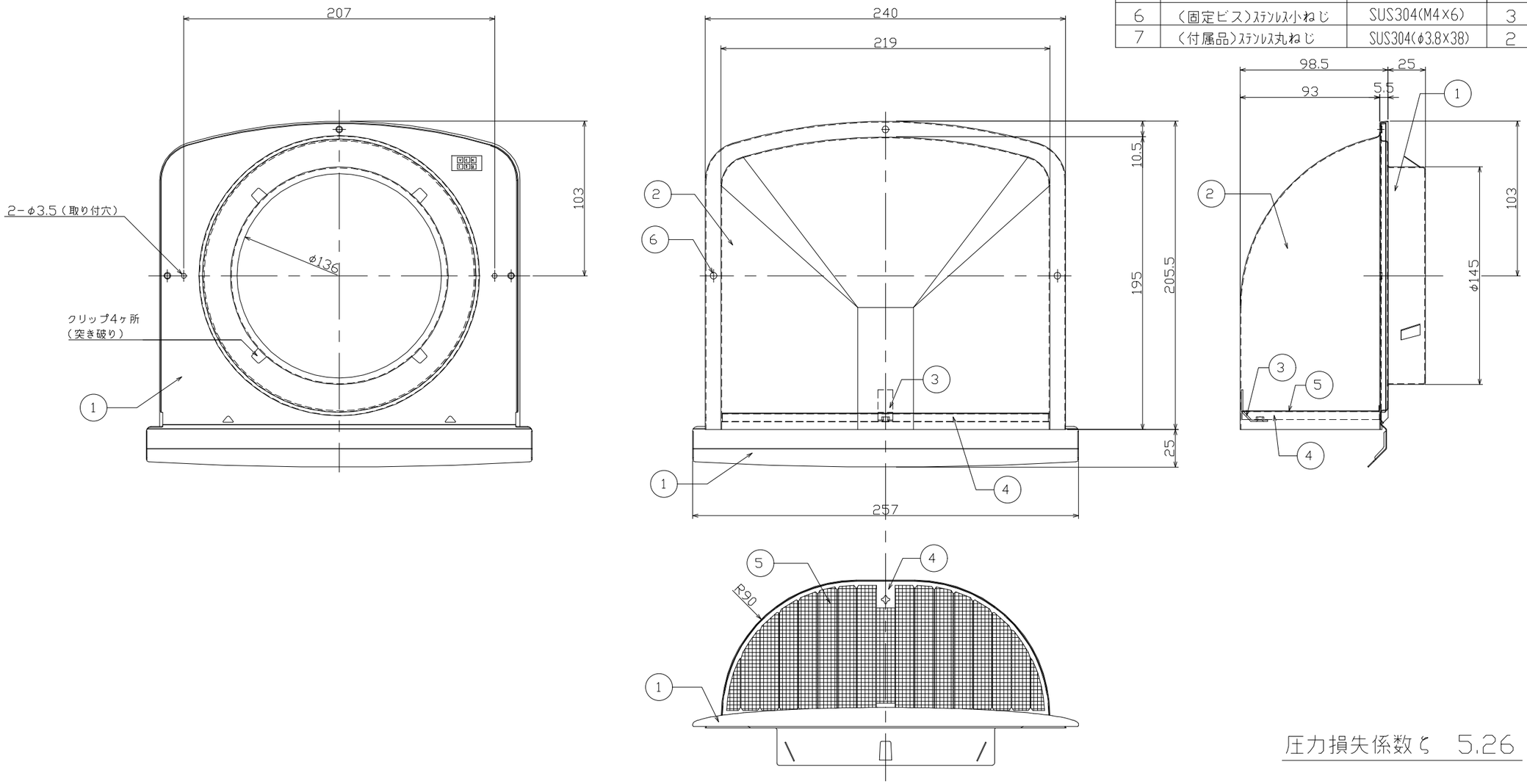

圧力損失係数ζ　5.26

	版	年月日	改訂履歴	印	品名		材質	表面処理		尺度	投影法
マックス株式会社		04.07.12	新規制定		深型フード付換気口　Φ150 網付 VCK150UAP		−	ｱｸﾘﾙ焼付け 塗装		1：3 (A3)	
					制定日	作成日	図番	作成	製図	確認	承認
					2004年 07月12日	2004年 09月21日					